ELECTRONIC CYLINDERS

PRIVATE SERIES

Ellsys®

Electronic Locking System

In time of increasing security requirements we have the pleasure to introduce you the newest generation electronic locking systems from **ELL SYS PRIVATE** series.
The electronic profile cylinders from the **ELL SYS PRIVATE** series are offered in different modifications, which have the following advantages:

- Flexibility in terms of access distribution, as its giving and taking is made directly on the cylinder
- Easy manipulation
- Additional security and comfort
- Long – term possibility for increasing and changing the system according to user' s individual needs

The innovation technology of **ELL SYS PRIVATE** makes it extremely suitable for several applications such as:

- Hospitals: For entrance doors of premises with special access conditions. **ELL SYS PRIVATE** guarantees *calmness* during every surgery intervention by excluding unauthorized access. Every cabinet, storing medicines or dangerous substances, can be reliably preserved throughout *electronic cam lock* from the **ELL SYS PRIVATE** series.
- Universities/schools/public buildings and institutions: Especially in combination with mechanical master key system. *The replacement only of the cylinder,* not the whole hardware of the door, makes this combination extremely effective, as electronic control is given only on places, where important or classified information is stored. It is not even necessary to have a card. *The comfort* is guaranteed throughout the usage of transponder key bow or transponder keychain. In this way *you have access everywhere only by using the mechanical key.*
- Offices: The electronic control with possibilities for common or separate access guarantee every manager that the employees in the office will have access one and only to the places, for which they are authorized. This provides them their calmness and guarantees the effectivity of the working process.
- Industrial buildings: Nowadays every modern organization requires *modern thinking regarding the access control.* Often the archives, in which is kept important for the enterprise information, can be a subject of unauthorized access attempts. By the electronic cylinders of the **ELL SYS PRIVATE** series these attempts are completely neutralized.
- Home: Here **ELL SYS PRIVATE** offers comfort and security without analogue. Every system can include the entrance door by means of *the electronic cylinder with special anti – burglary protection* as well as all rooms by giving access for every family member according to their individual requirements. The functioning of the cylinders from **ELL SYS PRIVATE** series for more than *30 000 cycles* under temperature from *minus 25ºC to plus 65ºC* guarantee *long and flawless life* of the cylinder on every door, put under severe atmospheric effects, even rain or snow.
  In case of low battery ELL SYS offers a smart solution for power supply from the outside by means of *emergency adaptor.*

  Welcome home!

  And welcome to the future! Today!

Във време на нарастващи изисквания към сигурността ние Ви представяме най-новото поколение електронни заключващи системи от серията **ELL SYS PRIVATE**.
Предлагани в различни разновидности, електронните секретни ключалки от серията **ELL SYS PRIVATE** предлагат редица предимства:

- Гъвкавост при разпределянето на достъп, тъй като даването и отнемането му протича директно на ключалката
- Лесна манипулация
- Допълнителна сигурност и удобство
- Дългосрочна възможност за увеличаване и промени в системата според индивидуалните нужди на потребителя

Иновационната технология на **ELL SYS PRIVATE** я прави изключително подходяща за редица приложения като:

- Болници: За входни врати на помещения със специален режим на достъп (напр. операционни зали). **ELL SYS PRIVATE** гарантира *спокойствие* при всяка хирургична намеса, като изключва неоторизиран достъп. Всеки шкаф, съхраняващ лекарства или опасни вещества може да бъде надеждно предпазен чрез *мебелна електронна ключалка* от серията **ELL SYS PRIVATE**.
- Университети/училища/обществени сгради и институции: Особено в комбинация с механична система мастер ключ. *Подмяната единствено на ключалката,* а не на целия обков на вратата прави тази комбинация изключително ефективна, като електронен контрол се задава само на местата, в които се съхранява важна или класифицирана информация. Не е необходима дори и карта. *Удобството* е гарантирано чрез използването на ключова глава или ключодържател с чип. Така *само чрез механичния ключ Вие получавате достъп навсякъде.*
- Офиси: Електронният контрол с възможности за общ или отделен достъп гарантират на всеки мениджър, че служителите в офиса ще имат достъп единствено и само до местата, за които са оторизирани. Това осигурява тяхното спокойствие, гарантирайки ефективността на работния процес.
- Промишлени сгради: Всяка модерна организация в наши дни изисква *съвременно мислене по отношение контрола на достъпа*. Често архивите, в които се съхранява важна за предприятието информация могат да бъдат обект на опити за неоторизиран достъп. Чрез електронните ключалки от серия **ELL SYS PRIVATE** тези опити са напълно неутрализирани.
- Дом: Тук **ELL SYS PRIVATE** предлага удобство и сигурност без аналог. Всяка система може да обхване външната врата чрез *електронната ключалка със специална защита срещу взлом*, както и всички стаи, предоставяйки достъп за всеки член на домакинството според неговите индивидуални желания. Функционирането на ключалките от серия **ELL SYS PRIVATE** за повече от *30 000 цикъла* и при температури от *минус 25ºC до плюс 65ºC* гарантира *дълъг и безпроблемен живот* на ключалката на всяка врата, подложена на сурови атмосферни влияния, дори и при дъжд или сняг.
  При изтощена батерия **ELL SYS PRIVATE** предлага елегантно решение за захранване отвън чрез *авариен адаптор*.

  Вие вече сте добре дошли у дома!

  А ние Ви приветстваме с „Добре дошли в бъдещето!". Днес!

MAUER® LOCKING SYSTEMS | 10 Petko Staynov Str., 9009 Varna, Bulgaria; tel.: +359 52 575 118; fax: +359 52 501 811; sales@mauer.bg; www.mauer.bg

В мире нарастающих требований к надежности и безопасности мы представляем Вам новейшее поколение электронных запирающих систем серии **ELL SYS PRIVATE**.
Электронные беспроводные цилиндры серии **ELL SYS PRIVATE** предлагают ряд преимуществ:

- Гибкость при распределении доступа
- Легкая манипуляция
- Дополнительная надежность и удобство
- Долгосрочная возможность увеличения и изменения в системе доступа в зависимости от индивидуальных потребностей потребителей

Инновационная технология **ELL SYS PRIVATE** делает ее исключительно подходящей для следующих приложениях:

- **Больницы:** для входных дверей помещений специального доступа (операционные залы и др.). **ELL SYS PRIVATE** гарантирует *спокойствие* при каждом хирургическом вмешательстве, исключая при этом несанкционированный доступ. Каждый шкаф для сохранения лекарств или опасных веществ может быть надежно предохранен электронным беспроводным цилиндром серии **ELL SYS PRIVATE**.
- **Университеты/школы/общественные здания:** Комбинация с механической системой «Мастер-Ключ». Замена только цилиндра, а не всей фурнитуры, делает данную комбинацию исключительно эффективной, при этом электронный контроль доступа задается только в местах, в которых должна храниться важная и конфиденциальная информация. Карта при этом не нужна. Удобство гарантировано использованием ключевой формы головки или электронным брелком. Таким образом, с помощью единственного механического ключа Вы получаете доступ во все помещения.
- **Офисы:** Электронный контроль с общим или индивидуальным доступом дает каждому руководителю гарантию того, что менеджеры офисов будут иметь доступ только к определенным помещениям, что будет обеспечивать их спокойствие и даст гарантию эффективности рабочему процессу.
- **Промышленные здания:** В наши дни каждая новая организация требует своевременного решения по отношению к контролю доступа. Очень часто помещения, в которых хранятся архивные документы данного предприятия, могут быть объектом несанкционированного доступа. С помощью беспроводных цилиндров серии **ELL SYS PRIVATE** эти попытки полностью исключены.
- **Дом:** В данном случае серия **ELL SYS PRIVATE** предлагает удобство и надежность, не имея аналогов. Каждая система может охватить входную дверь с помощью электронного цилиндра со специальной защитой от взлома, а также и все комнаты, предоставляя доступ каждому члену домохозяйства по мере его индивидуального желания. Функциональность цилиндров серии **ELL SYS PRIVATE** свыше 30тыс. циклов работы и при температурах от минус 25 до плюс 65 градусов по Цельсию гарантируют длительную и надежную жизнь цилиндра в каждой двери, которая подвергнута воздействию суровых атмосферных влияний (дождь, снег и т.д.)

При разрядке батареек **ELL SYS PRIVATE** предлагает элегантное и эффективное решение питания снаружи с помощью аварийного адаптера.

Добро пожаловать в будущее! Сегодня!

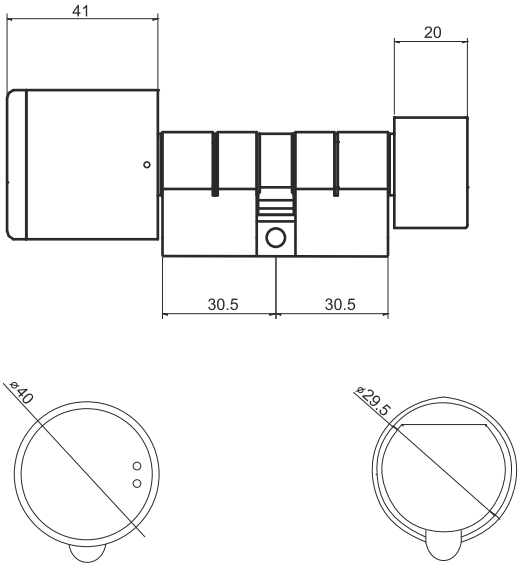

Двустранна електронна ключалка с механична и електронна ръкохватка /за вътрешни врати/

Електронна ръкохватка от външната страна
Механична ръкохватка от вътрешната страна
Покритие: никел
3V литиеви батерии
Hitag 1 транспондерна технология /125KHz/
Опция: Mifare транспондерна технология /13.56MHz/
Фиксирана механична ръкохватка, диаметър 29.5 мм

Electronic double cylinder with mechanical and electronic knob /for interior doors/

Electronic knob from the outside
Mechanical knob from the inside
Plating: Satin Nickel
3 V lithium batteries
Hitag 1 transponder technology /125 KHz/
Option: Mifare transponder technology /13.56 MHz/
Fixed mechanical knob, D=29.5 mm

Двухсторонний электронный цилиндр с механической и электронной вертушкой /для внутренних дверей/

Электронная вертушка с наружной стороны
Механическая вертушка с внутренней стороны
Покрытие: никель
3V литиевые батареи
Транспондерная технология Hitag 1 /125 KHz/
Опция: Транспондерная технология Mifare /13.56 MHz/
Фиксированная механическая вертушка, диаметр 29.5 мм

MAUER® LOCKING SYSTEMS
10 Petko Staynov Str., 9009 Varna, Bulgaria; tel.: +359 52 575 118; fax: +359 52 501 811; sales@mauer.bg; www.mauer.bg

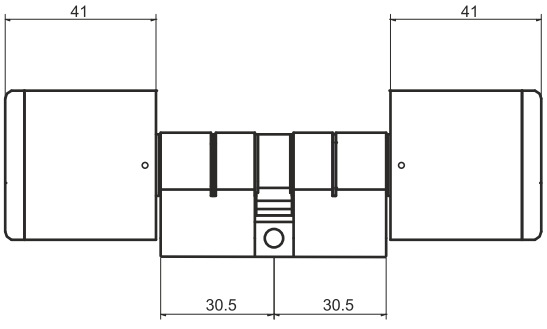

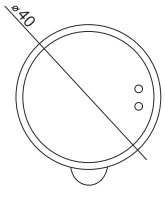

Двустранна електронна ключалка с две електронни ръкохватки /за вътрешни врати/

Електронна ръкохватка от външната страна
Електронна ръкохватка от вътрешната страна
Покритие: никел
3V литиеви батерии
Hitag 1 транспондерна технология /125KHz/
Опция: Mifare транспондерна технология /13.56MHz/
Отделен електронен достъп от двете страни на ключалката

Electronic double cylinder with two electronic knobs /for interior doors/

Electronic knob from the outside
Electronic knob from the inside
Plating: Satin Nickel
3 V lithium batteries
Hitag 1 transponder technology /125 KHz/
Option: Mifare transponder technology /13.56 MHz/
Separate electronic access from both sides of the door

Двухсторонний электронный цилиндр с двумя электронными вертушками /для внутренних дверей/

Электронная вертушка с наружной стороны
Электронная вертушка с внутренней стороны
Покрытие: никель
3V литиевые батареи
Транспондерная технология Hitag 1 /125 KHz/
Опция: Транспондерная технология Mifare /13,56 MHz/
Отдельный электронный доступ с обеих сторон цилиндра

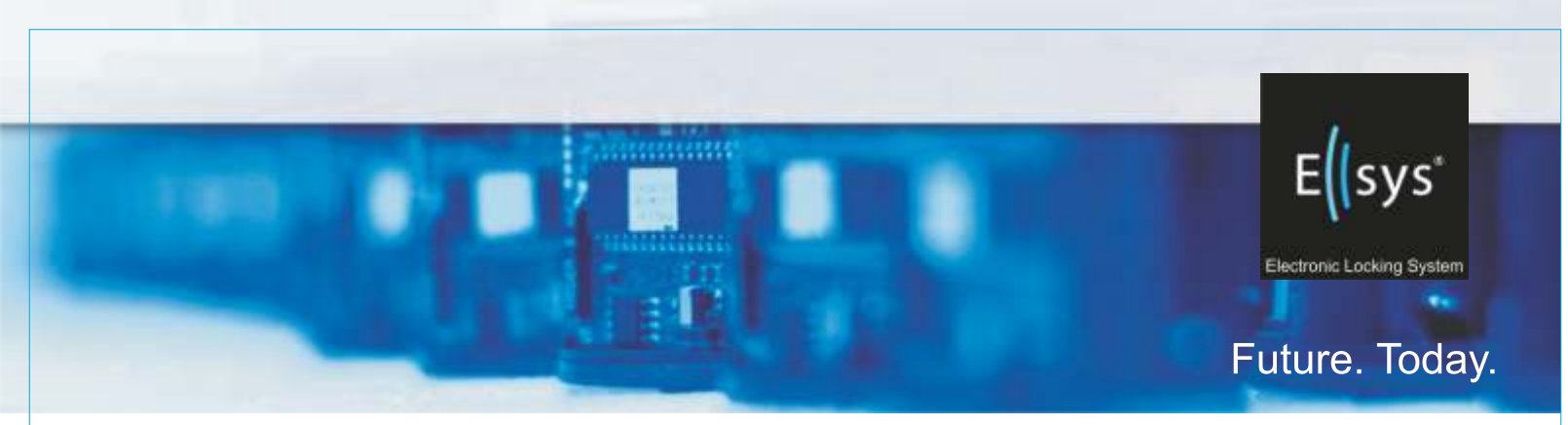

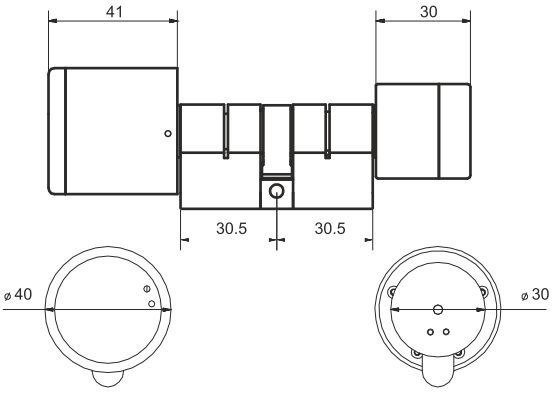

Двустранна електронна ключалка с две електронни ръкохватки /за входни врати/

Електронна ръкохватка от външната страна
Електронна ръкохватка от вътрешната страна
Покритие: никел
3 V литиеви батерии
Hitag 1 транспондерна технология /125KHz/
Опция: Mifare транспондерна технология /13.56MHz/
Общ електронен достъп от двете страни.
Допълнително подсигурена срещу опити за взлом.
Допълнително защитена срещу външни атмосферни влияния /дъжд, сняг и др./

Electronic double cylinder with two electronic knobs /for entrance doors/

Electronic knob from the outside
Electronic knob from the inside
Plating: Satin Nickel
3 V lithium batte
Hitag 1 transponder technology /125 KHz/
Option: Mifare transponder technology /13.56 MHz/
Shared electronic access from both sides of the door
Additional security against burglar’s attempts
Additionally protected against severe weather conditions /rain, snow, etc./

Двухсторонний электронный цилиндр с двумя электронными вертушками /для входных дверей/

Электронная вертушка с наружной стороны
Электронная вертушка с внутренней стороны
Покрытие: никель
3V литиевые батареи
Транспондерная технология Hitag 1 /125 KHz/
Опция: Транспондерная технология Mifare /13.56 MHz/
Общий электронный доступ с обеих сторон цилиндра
Защита от попыток взлома
Защита от атмосферных воздействий /дождь, снег и т.д./

MAUER® LOCKING SYSTEMS
10 Petko Staynov Str., 9009 Varna, Bulgaria; tel.: +359 52 575 118; fax: +359 52 501 811; sales@mauer.bg; www.mauer.bg

Едностранна електронна ключалка

Електронна ръкохватка
Покритие: никел
3V литиеви батерии
Hitag 1 транспондерна технология /125KHz/
Опция: Mifare транспондерна технология /13.56MHz/

Electronic half cylinder

Electronic knob
Plating: Satin Nickel
3 V lithium batterie
Hitag 1 transponder technology /125 KHz/
Option: Mifare transponder technology /13.56 MHz/

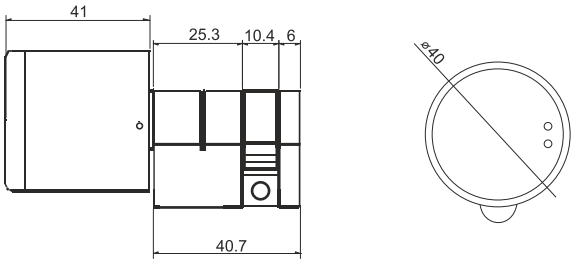

Односторонний электронный цилиндр

Электронная вертушка
Покрытие: никель
3V литиевые батареи
Транспондерная технология Hitag 1 /125 KHz/
Опция: Транспондерная технология Mifare /13.56 MHz/

Електронна мебелна ключалка

Електронна ръкохватка
Покритие: никел
3V литиеви батерии
Hitag 1 транспондерна технология /125KHz/
Опция: Mifare транспондерна технология /13.56MHz/

Electonic cam lock

Electronic knob
Plating: Satin Nickel
3 V lithium batterie
Hitag 1 transponder technology /125 KHz/
Option: Mifare transponder technology /13.56 MHz/

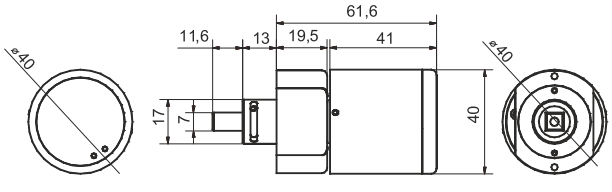

Электронный мебельный цилиндр

Электронная вертушка
Покрытие: никель
3V литиевые батареи
Транспондерная технология Hitag 1 /125 KHz/
Опция: Транспондерная технология Mifare /13.56 MHz/

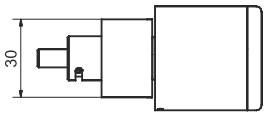

Чип карта

Клиентска
За смяна на батерия
За монтаж / демонтаж
Сервизна
Hitag 1 транспондерна технология /125KHz/
Опция: Mifare транспондерна технология /13.56MHz/

Transponder card for:

User
Battery change
Mounting/Dismounting
Service
Hitag 1 transponder technology /125 KHz/
Option: Mifare transponder technology /13.56 MHz/

Электронная карта

Клиентская
Для замены батареек
Для монтажа / демонтажа
Сервизная
Транспондерная технология Hitag 1 /125 KHz/
Опция: Транспондерная технология Mifare /13.56 MHz/

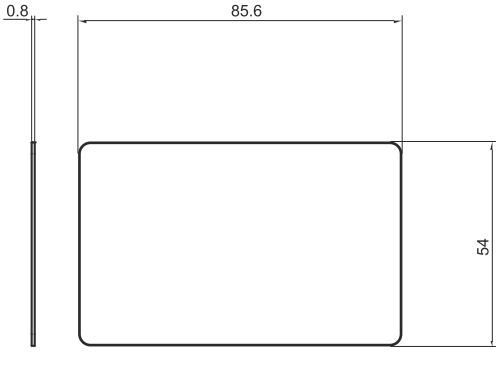

10 Petko Staynov Str., 9009 Varna, Bulgaria; tel.: +359 52 575 118; fax: +359 52 501 811; sales@mauer.bg; www.mauer.bg

Транспондерна глава за ключ /клиентска/

Цвят: син
Hitag 1 транспондерна технология /125KHz/
Опция: Mifare транспондерна технология /13.56MHz/

Transponder key bow /user/

Color: dark blue
Hitag 1 transponder technology /125 KHz/
Option: Mifare transponder technology /13.56 MHz/

Транспондерная головка для ключа /клиентская/

Цвет: синий
Транспондерная технология Hitag 1 /125 KHz/
Опция: Транспондерная технология Mifare /13.56 MHz/

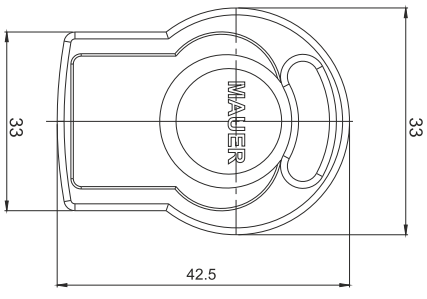

Ключодържател с чип /клиентски/

Hitag 1 транспондерна технология /125KHz/
Опция: Mifare транспондерна технология /13.56MHz/

Transponder keyholder /user/

Hitag 1 transponder technology /125 KHz/
Option: Mifare transponder technology /13.56 MHz/

Электронный брелок /клиентский/

Транспондерная технология Hitag 1 /125 KHz/
Опция: Транспондерная технология Mifare /13.56 MHz/

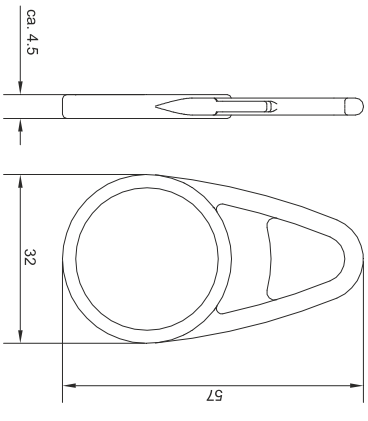

Корпус за двустранна електронна ключалка
Покритие - никел
Винт монтажен М5

Electronic double cylinder body
Plating: Nickel
Mounting screw M5

Корпус для двухстороннего электронного цилиндра
Покрытие: никель
Крепежный винт М5

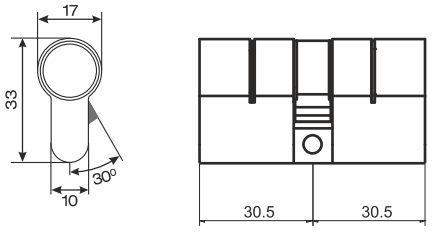

Корпус за еднострана електронна ключалка
Покритие - никел
Винт монтажен М5

Electronic half cylinder body
Plating: Nickel
Mounting screw M5

Корпус для одностороннего электронного цилиндра
Покрытие: никель
Крепежный винт М5

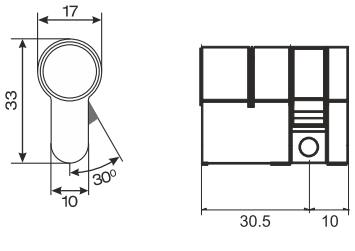

MAUER® LOCKING SYSTEMS
10 Petko Staynov Str., 9009 Varna, Bulgaria; tel.: +359 52 575 118; fax: +359 52 501 811; sales@mauer.bg; www.mauer.bg

Ръкохватка електронна

Hitag 1 транспондерна технология /125KHz/
Опция: Mifare транспондерна технология /13.56MHz/

Electronic knob

Hitag 1 transponder technology /125 KHz/
Option: Mifare transponder technology /13.56 MHz/

Электронная вертушка

Транспондерная технология Hitag 1 /125 KHz/
Опция: Транспондерная технология Mifare /13.56 MHz/

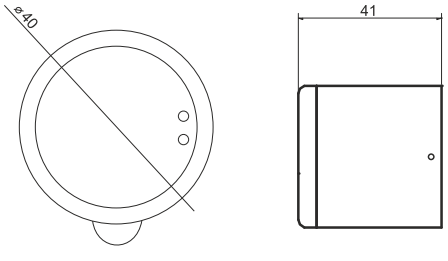

Механична ръкохватка

Покритие - никел
Диаметър 29.5 мм

Mechanical knob

Plating: Nickel
Diameter 29.5 mm

Механическая вертушка

Покрытие - никель
Диаметр 29.5мм

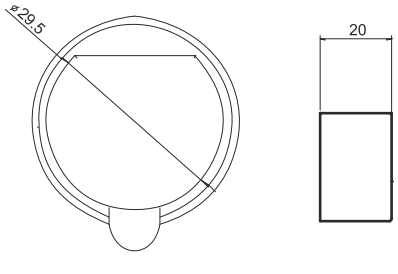

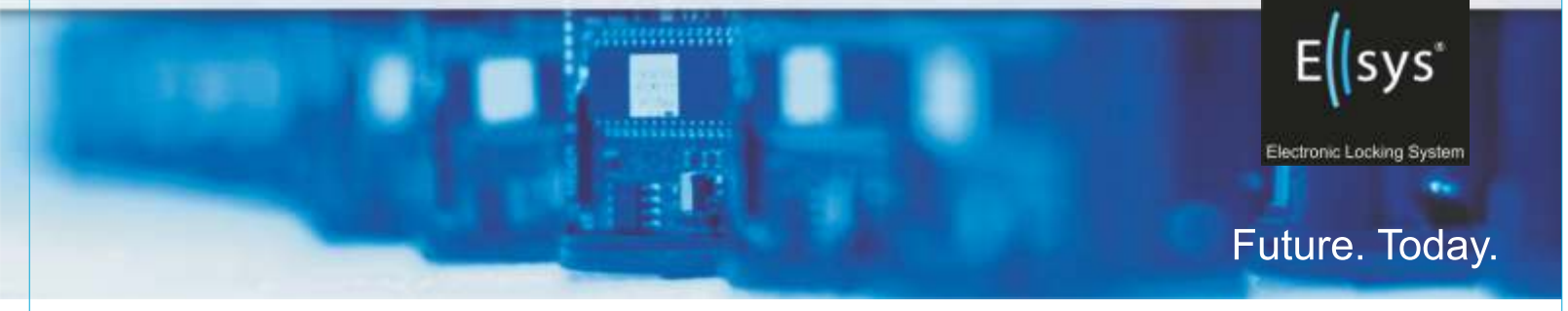

Батерия литиева CR-2, 3V

3 V CR-2 lithium battery

Батарея – литиевая CR-2, 3V

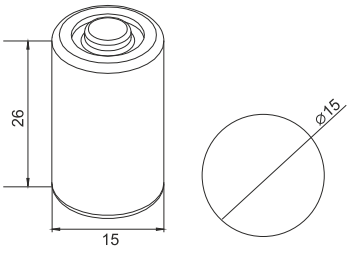

Инструмент за смяна на батерии

Tool for changing the batteries

Инструмент для замены батареек

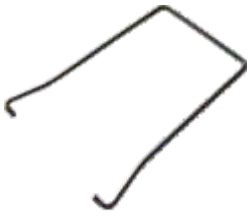

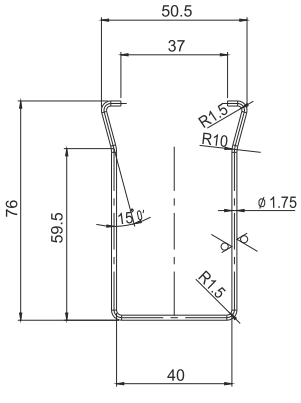

Адаптор за аварийно захранване на електронната ръкохватка

Emergency power-supply adaptor for the electronic knob

Адаптер для аварийного питания электронной вертушки

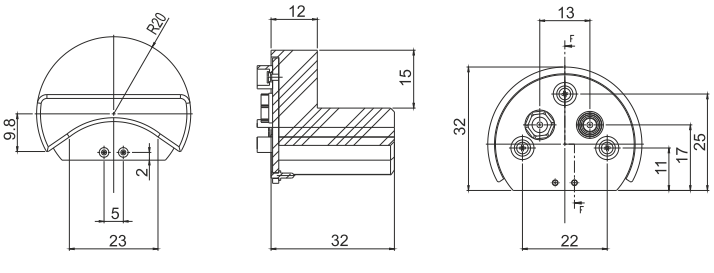

MAUER® LOCKING SYSTEMS
10 Petko Staynov Str., 9009 Varna, Bulgaria; tel.: +359 52 575 118; fax: +359 52 501 811; sales@mauer.bg; www.mauer.bg

MAUER®
LOCKING SYSTEMS

Dealer

ELECTRONIC CYLINDERS 2010, FIRST EDITION